版数 VER.	年月日 DATE	CN NO.	変更内容 DESCRIPTION	製図 DR.	担当 CHK.	査閲 APPD.	承認 APPD.

図面番号(DRAWING NO.) SJ114885

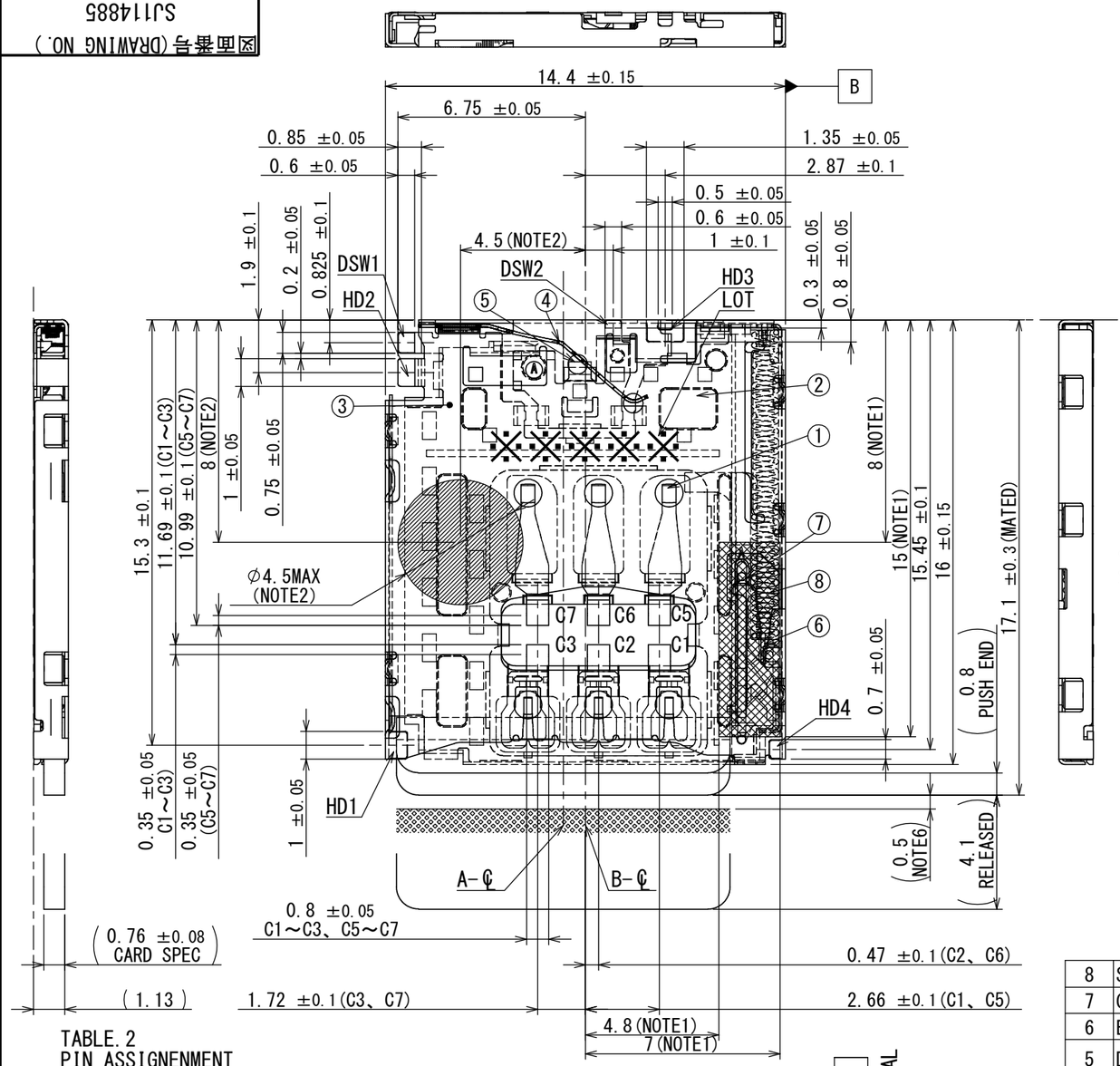

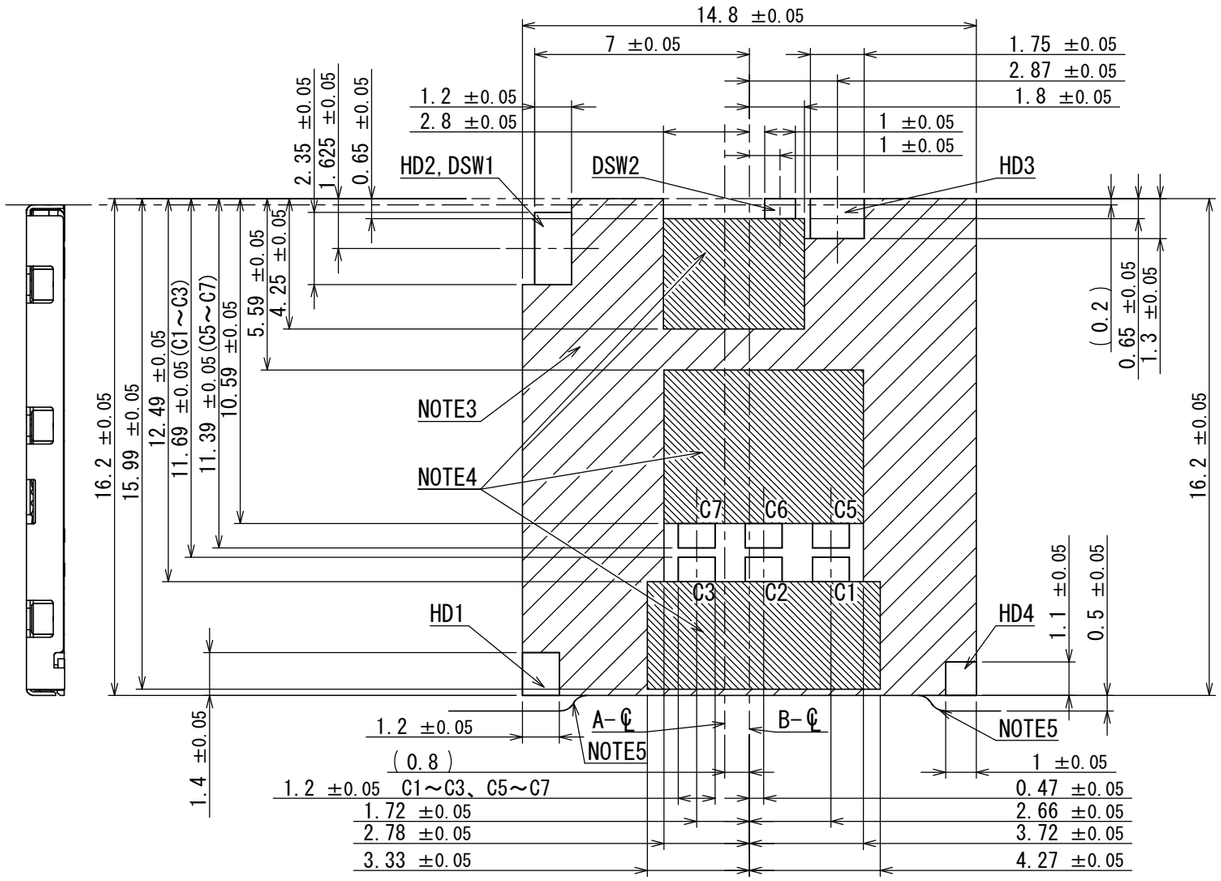

TABLE.2
PIN ASSIGNENMENT

C1	Vcc
C2	RST
C3	CLK
C5	GND
C6	Vpp
C7	I/O

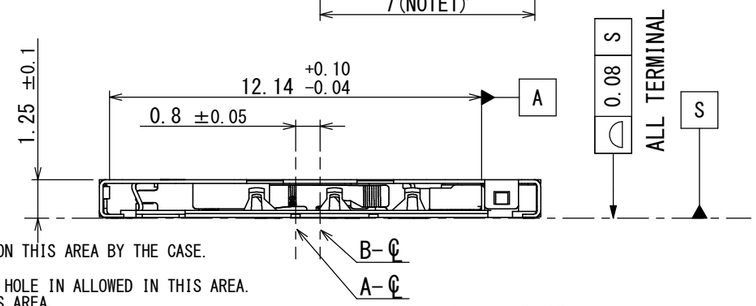

NOTE1. THERE IS NO APPLY THE LOAD ON THIS AREA BY THE CASE.
NOTE2. VACUUM AREA.
NOTE3. ONLY GND PATERN AND GND VIA HOLE IN ALLOWED IN THIS AREA.
NOTE4. NO PATTERN, VIA HOLE IN THIS AREA.
NOTE5. PWB CUTOUT AREA.
NOTE6. CARD STOPPER POSITION

注1. 本面に筐体と接触しないようにしてください。
注2. 吸着エリア。
注3. 底面部が金属(GND)につき、GNDパターン及びGNDビアのみ可とする。
注4. コンタクト可動部につき、パターン及びビアを禁止する。
注5. 基板切り欠きエリア
注6. カード押さえ位置

TABLE.1 CIRCUIT

	WITHOUT CARD	CARD MATED
DETECTION SWITCH	④ ⑤ GND	④ ⑤ GND

符号 NO.	名称 DESCRIPTION	個数 QTY.	材料 MATERIAL	仕上 FINISH	備考 REMARKS
8	SPRING	1	STAINLESS		
7	CAM FOLLOEW	1	STAINLESS		
6	EJECT LEVER	1	GLASS FILLED PA46		
5	DETECTION SWITCH2	1	COPPER ALLOY	CONTACT AREA:Au OVER Ni TERMINAL AREA :Au OVER Ni	
4	DETECTION SWITCH1	1	COPPER ALLOY	CONTACT AREA:Au OVER Ni TERMINAL AREA :Au OVER Ni	
3	COVER FRAME	1	STAINLESS	TERMINAL AREA:Au OVER Ni	
2	HOUSING	1	LCP		
1	CONTACT	1	COPPER ALLOY	CONTACT AREA:Au OVER Ni TERMINAL AREA :Au OVER Ni	

仕様書(SPECIFICATION)
JACS-10928*
JAHL-10928*

第1版(ORIGINAL DATE) 06/JAN/2014

一般公差(GENERAL TOLERANCE)
寸法(DIMENSION): .　±0.8 / .×　±0.4 / .××　±0.1 / .×××±
角度(ANGLES): ×°　± / ×°×'　±
単位(UNIT) : mm

製図 DR.
担当 CHK. K. KUME
査閲 APPD. A. MATSUNAGA
承認 APPD. A. NATORI

尺度(SCALE) 5 : 1
シリーズ(SERIES) SF56
名称(TITLE) SF56S006V4B
質量(MASS)

日本航空電子工業株式会社
JAPAN AVIATION ELECTRONICS INDUSTRY, LTD.

図面番号(DRAWING NO.) SJ114885
SIZE A3
版数(VER.) 1

S/W

JAE-CONNECTOR.COM Reference Only

JAE Connector DIV. Proprietary.Copyright(C) 2014, Japan Aviation Electronics Industry, LTD.

WISDOM承認 2014/01/14

DCF-C-212H(12.08)